第５回日本アブレーション研究会

共催・協賛趣意書

会　　期：2027 年 2 月 6 日（土）

会　　場：伊藤国際学術研究センター

会　　長：建石　良介

（東京大学大学院医学系研究科 消化器内科学）

会長挨拶

各　位

謹啓　貴社益々ご清栄のこととお慶び申し上げます。平素は格別のご高配を賜り、厚く御礼申し上げます。

さて、この度、第5回日本アブレーション研究会 会長に推挙され、2027年2月6日（土）、伊藤国際学術研究センターにおいて開催させていただくこととなりました。シンポジウム、ワークショップ、ランチョンセミナー他を予定しております。

第5回日本アブレーション研究会では、全国より、約400名の参加が見込まれ参加者の方々とともに、肝、胆膵などの消化器領域だけでなく、肺や甲状腺、腎臓、副腎、乳腺、骨、軟部組織などすべての領域において、ラジオ波治療やマイクロ波治療、凍結療法などすべての種類のアブレーションが安全かつ効果的に実施されるよう、会員相互ならびに関連機関との連携を図ることを目的としております。

研究会は本来参加者の会費により運営されるべきではありますが、遺憾ながら会費だけでは十分な運営が難しいのが現状です。諸般の事情は厳しい時期ではありますが、本研究会の趣旨に深いご理解を賜りまして、何卒ご協賛を賜りたくお願い申し上げる次第でございます。

なお、本会では日本製薬工業協会および日本医療機器産業連合会が設けた「企業と医療機関等の関係の透明性ガイドライン」の趣旨に賛同し、ガイドラインに基づく情報公開の実施について承諾いたします。

末筆ながら、貴社の益々のご発展を心よりお祈り申し上げます。

謹白

2026年2月吉日

第5回日本アブレーション研究会
会長　建石　良介
東京大学大学院医学系研究科 消化器内科学

開催概要

■会　　名：第５回日本アブレーション研究会

■会　　期：2027 年 2 月 6 日（土）

■会　　場：伊藤国際学術研究センター
〒113-0033 東京都文京区本郷７丁目３－１
TEL:03-5841-0779

■参加者数：約 400 名

■会　　長：建石　良介（東京大学大学院医学系研究科 消化器内科学）

■プログラム（予定）：
シンポジウム、パネルディスカッション、ワークショップ、スポンサードシンポジウム、ジョイントシンポジウム、ランチョンセミナー、スイーツセミナー、一般演題

■主催事務局：東京大学大学院医学系研究科 消化器内科
事務局長：南　達也
〒113-8655 東京都文京区本郷 7-3-1
TEL：03-3815-5411

■運営事務局：株式会社メッド
〒108-6028　東京都港区港南 2-15-1 品川インターシティ A 棟 28F
TEL：03-6717-2790　FAX：086-463-5345（岡山本社）
E-mail：jata5@med-gakkai.com

共催セミナー　募集要項

■共催セミナー　開催概要

・共催名称：共催　第５回日本アブレーション研究会
　　貴社名

・開催日時：2027 年 2 月 6 日（土）
　　ランチョンセミナー　　50 分間（予定）
　　スイーツセミナー　　50 分間（予定）
　　スポンサードシンポジウム　90 分間（予定）

※プログラム編成の状況により、開催時間について変更する場合があります。

・開催会場：伊藤国際学術研究センター
　　〒113-0033 東京都文京区本郷７丁目３－１　TEL:03-5841-0779

■開催日および共催費

セミナー種別	開催会場	座席数	共催費（税込）
ランチョンセミナー	第 1 会場 (B2F 伊藤謝恩ホール)	シアター形式 約 370 席	1,100,000 円
	第 2 会場 (B1F ギャラリー1)	シアター形式 約 50 席	1,100,000 円
	第 3 会場 (3F 中会議室)	シアター形式 約 40 席	1,100,000 円
スイーツセミナー	第 1 会場 (B2F 伊藤謝恩ホール)	シアター形式 約 370 席	1,100,000 円
	第 2 会場 (B1F ギャラリー1)	シアター形式 約 50 席	1,100,000 円
	第 3 会場 (3F 中会議室)	シアター形式 約 40 席	1,100,000 円
スポンサード シンポジウム	第 1 会場（B2F 伊藤謝恩ホール） or 第 2 会場（B1F ギャラリー1）	シアター形式 約 370 席 or 約 50 席	1,100,000 円

※席数と参加者弁当、軽食の個数は異なります。

共催セミナー　募集要項

■共催費内訳

１．共催費に含まれるもの

項目	数量	備考
講演会場費	1 会場	
会場附帯設備・備品	一式	机、椅子、ステージ、音響・照明
講師控室	1 室	
スクリーン	1 枚	メイン
プロジェクター	1 台	メイン
PC・PC 周辺機器	一式	座長、講師用
レーザーポインター	1 本	演者用
手元ライト	各 1 本	座長、講師、進行用
PC オペレーター、PC 受付	各 1 名	
抄録集掲載・編集費	一部負担	
ミネラルウォーター	各 1 本	登壇者用

２．共催費には含まれず別途ご負担いただくもの（※）

項目	備考
参加者用弁当、軽食	ランチョンセミナー、 スイーツセミナー
交通費・宿泊費・謝金	座長、講師、他
座長、講師の飲食	控室内
運営スタッフ	弁当・軽食・資料等の配布・回収、 座長・講師へのお水だし　等
アナウンス	会場内
広報印刷物	チラシ等
案内看板	講演会場前設置用
録画・録音、同時通訳機材・設備、 その他研究会基本仕様以外のもの	

※上記２の費用負担に際し共催社規定が関係する場合は、必ず申込期日までに申込書にて運営事務局までお知らせください。ご連絡いただきました内容は主催事務局に報告のうえ、対応を協議いたします。申込期日以降の変更や申込書以外でのご連絡には対応できかねる場合がございますので、ご協力のほど、よろしくお願いいたします。

共催セミナー　募集要項

■申込方法

本募集要項の内容をご確認のうえ、別紙『共催セミナー申込書』（書式-01）に必要事項をご記入いただき、運営事務局宛にE-mailまたはFAXにてお送りください。

※セミナー開催数に達し次第締め切らせていただきます。

申込み締切：2026年 8月31日（月）

■セミナー内容

セミナーテーマ、座長、演者については、共催社と主催事務局での協議のうえ、決定させていただきます。ご希望のセミナー内容を申込書にご記入ください。なお、詳細が未定の場合は記入欄に「未定」とご記入ください。

■会場決定

会場の決定については、申込書の開催希望欄を参考のうえ、会長一任とさせていただきますので、予めご了承ください。

■スケジュール（予定）

2026年	8月末日	申込み締切
		主催者と共催企業間で、役割・費用負担の分担を協議
〃	10月下旬	共催セミナー（プログラム概要）正式決定
		共催費請求書の発送
〃	12月下旬	共催費入金締切
2027年	1月上旬	当日手配関係(控室飲食準備等)のご案内（発注書の送付）
〃	研究会終了後	当日手配関係の請求書送付

■申込書送付先・問合せ先

株式会社メッド

〒108-6028　東京都港区港南2-15-1 品川インターシティA棟28F

TEL：03-6717-2790　FAX：086-463-5345（岡山本社）

E-mail：jata5@med-gakkai.com

ジョイントシンポジウム共催　募集要項

■共催セミナー　開催概要

・共催名称：共催　第５回日本アブレーション研究会
　　貴社名

・開催日時：2027 年 2 月 6 日（土）
　　ジョイントシンポジウム（アブレーション機器）　60 分間（予定）
　　ジョイントシンポジウム（超音波機器）　60 分間（予定）

※プログラム編成の状況により、開催時間について変更する場合があります。

・シンポジウム枠：1 社　15 分(予定)

・募集枠数：ジョイントシンポジウム（アブレーション機器）　4 枠
　　ジョイントシンポジウム（超音波機器）　4 枠

・開催会場：伊藤国際学術研究センター
　　〒113-0033 東京都文京区本郷７丁目３－１ TEL:03-5841-0779

■開催日および共催費

セミナー種別	開催会場	座席数	共催費（税込）
ジョイントシンポジウム（アブレーション機器）	第 1 会場（B2F 伊藤謝恩ホール）	シアター形式 約 370 席	165,000 円
ジョイントシンポジウム（超音波機器）	第 1 会場（B2F 伊藤謝恩ホール）	シアター形式 約 370 席	165,000 円

■共催費内訳

１．共催費に含まれるもの

項目	数量	備考
講演会場費	1 会場	
会場附帯設備・備品	一式	机、椅子、ステージ、音響・照明
講師控室	1 室	
スクリーン	1 枚	メイン
プロジェクター	1 台	メイン
PC・PC 周辺機器	一式	座長、講師用
レーザーポインター	1 本	演者用
手元ライト	各 1 本	座長、講師、進行用
PC オペレーター、PC 受付	各 1 名	
抄録集掲載・編集費	一部負担	
ミネラルウォーター	各 1 本	登壇者用

２．共催費には含まれず別途ご負担いただくもの（※）

項目	備考
交通費・宿泊費・謝金	座長、講師、他
座長、講師の飲食	控室内
運営スタッフ	資料等の配布・回収
広報印刷物	チラシ等
録画・録音、同時通訳機材・設備、 その他研究会基本仕様以外のもの	

※上記２の費用負担に際し共催社規定が関係する場合は、必ず申込期日までに申込書にて運営事務局までお知らせください。ご連絡いただきました内容は主催事務局に報告のうえ、対応を協議いたします。申込期日以降の変更や申込書以外でのご連絡には対応できかねる場合がございますので、ご協力のほど、よろしくお願いいたします。

■申込方法

本募集要項の内容をご確認のうえ、別紙『ジョイントシンポジウム申込書』（書式-02）に必要事項をご記入いただき、運営事務局宛に E-mail または FAX にてお送りください。
※セミナー開催数に達し次第締め切らせていただきます。

申込み締切：2026 年 8 月 31 日（月）

■発表内容

演題名、演者について、ご希望の内容を申込書にご記入ください。なお、詳細が未定の場合は記入欄に「未定」とご記入ください。

■スケジュール（予定）

2026 年	8 月末日	申込み締切
		主催者と共催企業間で、役割・費用負担の分担を協議
〃	10 月下旬	ジョイントシンポジウム（プログラム概要）正式決定
		共催費請求書の発送
〃	12 月下旬	共催費入金締切
2027 年	1 月上旬	当日手配関係(控室飲食準備等)のご案内（発注書の送付）
〃	研究会終了後	当日手配関係の請求書送付

ジョイントシンポジウム共催　募集要項

■申込書送付先・問合せ先

株式会社メッド
〒108-6028　東京都港区港南 2-15-1 品川インターシティ A 棟 28F
TEL：03-6717-2790　FAX：086-463-5345（岡山本社）
E-mail：jata5@med-gakkai.com

寄付金　募集要項

■会　　名：第５回日本アブレーション研究会

■募金目標額：1,000,000 円

■募集期間：2027年2月6日（金）まで

■寄付金募集責任者：第５回日本アブレーション研究会
会長：建石　良介（東京大学大学院医学系研究科 消化器内科学）

■寄付金使途：
2027 年２月６日（土）東京都において開催される第５回日本アブレーション研究会の開催費用にあてる。

■申込方法：
別紙『寄付金申込書』（書式-03）にご記入のうえ、運営事務局宛に E-mail または FAX にて必ずお送りください。寄付申込書により入金の確認を行っておりますので、ご協力のほど宜しくお願い申し上げます。

■寄付に関する問い合わせ先：
株式会社メッド
〒108-6028　東京都港区港南 2-15-1 品川インターシティ A 棟 28F
TEL：03-6717-2790　FAX：086-463-5345（岡山本社）
E-mail：jata5@med-gakkai.com

寄付金　募集要項

■収支予算案：

収入の部

項　目				金　額
1. 参加費				**¥1,760,000**
	[事前]会員	¥3,000	×200名	¥600,000
	[事前]非会員	¥7,000	×30名	¥210,000
	[当日]会員	¥5,000	×150名	¥750,000
	[当日]非会員	¥10,000	×20名	¥200,000
2. 共催セミナー				**¥9,020,000**
	ランチョンセミナー	¥1,100,000	×3社	¥3,300,000
	スイーツセミナー	¥1,100,000	×3社	¥3,300,000
	スポンサードシンポジウム	¥1,100,000	×1社	¥1,100,000
	ジョイントシンポジウム	¥165,000	×8社	¥1,320,000
3. 企業展示				**¥1,980,000**
	基礎小間	¥165,000	×12小間	¥1,980,000
4. 広告掲載料				**¥1,232,000**
	表4（カラー）	¥220,000	×1社	¥220,000
	表2（カラー）	¥165,000	×1社	¥165,000
	表3（カラー）	¥165,000	×1社	¥165,000
	後付全頁（モノクロ）	¥88,000	×4社	¥352,000
	後付半頁（モノクロ）	¥55,000	×6社	¥330,000
5. バナー広告掲載料				**¥990,000**
	バナー広告	¥165,000	×6社	¥990,000
6. 寄付金				**¥1,000,000**
	企業より			¥1,000,000
合　計				**¥15,982,000**

支出の部

項　目	金　額
1.　会場費・附帯設備費	¥3,300,000
2.　旅費宿泊費	¥1,000,000
3.　招請費	¥1,400,000
4.　事務局費	¥300,000
5.　印刷費（抄録集）	¥1,300,000
6.　印刷費（その他）	¥600,000
7.　通信費	¥330,000
8.　発送作業費	¥150,000
9.　ホームページ関連費	¥1,500,000
10.　機材・備品費	¥2,800,000
11.　会場装飾費	¥1,100,000
12.　人件費	¥1,600,000
13.　会議費	¥500,000
14.　事後処理費	¥102,000
合　計	**¥15,982,000**

企業展示　募集要項

■**展示会場（予定）**：伊藤国際学術研究センター

■**出展対象**：医療機器、検査機器、医薬品　他

※展示物等が本研究会の主旨にそぐわない場合、出展をお断りすることもあります。

■**募集小間数**：基礎小間 12 小間（予定）

■**出展料金**：

種類	単位	サイズ	単価（税込）
基礎小間	1 小間	W1.8m×D0.9m×H2.1m	￥165,000

■**基礎小間規格：1小間＝間口1.8m×奥行0.9m×高さ2.1m**

・間仕切りの後壁(システムパネル)
・社名板（白地,黒文字）
・パネル色は白（クロス）
・展示台1台（W1800×D900×H700）白布無
※以上の仕様は出展料金に含まれ当方で設置いたします。
その他の小間内装飾は、出展者が行ってください。
※電気の使用は、すべてオプションになります。

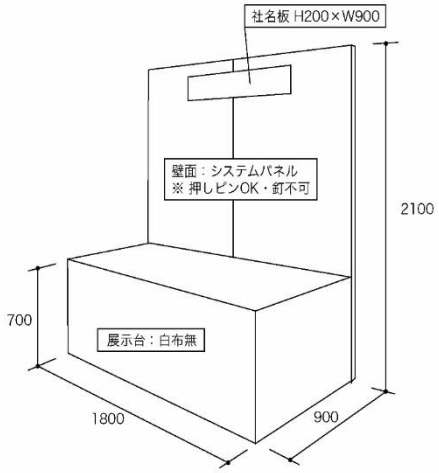

■**スケジュール**：

［搬入・設置］2027 年 2 月 5 日（金）午後（予定）
［会　　期］2027 年 2 月 6 日（土）
［搬出・撤去］2027 年 2 月 6 日（土）プログラム終了後

■**申込方法**：

別紙の『出展申込書』(書式-04) に所定の事項を記載のうえ、運営事務局まで E-mail または FAX にてお申込みください。募集小間数に達し次第、申込みを締め切ります。
※展示物等本展示会の主旨にそぐわない場合、出展をお断りすることもございます。

申込期日：2026 年 10 月 30 日（金）

企業展示　募集要項

■出展規約：

1. 展示小間割の決定
   研究会事務局で決定いたします。

2. 出展物
   出展対象に記載された範囲のもの、及び研究会事務局の認めたものといたします。
   ※薬事法未承認品の展示については、運営事務局にお問い合わせください。

3. 出展物の販売の禁止
   会期中現金と引き換えに出展物を引き渡すことを禁止いたします。
   但し、研究会事務局の認めたものは、限定的に許可する場合がございます。

4. 出展者へのご案内
   出展者説明会は行いません。開催の１カ月前に小間割、搬入出、装飾、什器・照明器具などのリースのご案内等、詳細をご連絡いたします。

5. 会場の管理
   会場及び出展物の保全については、最善の保護と管理にあたりますが、天災その他の不可抗力による事故、盗難、紛失、及び小間内における人的災害の発生については責任を負いかねます。

6. 会場・会期・開場時間の変更
   やむを得ない事情により会場、会期及び開場時間を変更する場合がございます。この変更を理由として出展申込みを取り消すことは出来ません。また、これによって生じた損害は補償いたしません。

7. 本会議参加資格について
   出展者に対しては第5回日本アブレーション研究会の講演会場及び関連プログラムへの参加資格はございません。会議プログラムに参加希望の方は運営事務局までお問い合わせください。但し、展示会場内への出展者の入場制限はございません。

8. 電気
   全てオプションになります。
   最終電気容量決定・集約後、あらためて金額をお知らせいたします。

9. 禁止事項
   装飾物、展示物の高さは、2.1mに制限します。また、床面への直接工作（ガムテープ、アンカー等）は出来ません。養生等については出展社の責任において施工してください。

10. お申込みの取消し
    お申込期日を過ぎての取り消しについては、一切お受けできません。また、お支払済みの出展料のご返金は出来ませんので、予めご了承下ください。

11. その他
    出展料とは別に、会場への手数料が発生する場合がございます。

広告掲載　募集要項

■誌　　名：第５回日本アブレーション研究会　プログラム・抄録集

■部数・版型：600 部　A4 版

■制　作　費：￥1,300,000（税込）

■申 込 社 数：13 社（表４・２・３：各１社、後付・全頁：４社、後付・半頁：６社）

■申 込 金 額：￥1,232,000（税込）

■広　告　料（税込）：

表４（カラー）	￥220,000
表２・３（カラー）	￥165,000
後付・全頁（モノクロ）	￥88,000
後付・半頁（モノクロ）	￥55,000

■申 込 方 法：別紙『広告掲載申込書』（書式-05）に必要事項をご記入いただき、
運営事務局宛に E-mail または FAX にてお送りください。
ページ割につきましては、会長にご一任いただきますようお願い申し上げます。

■申込・版下送付期日：2026 年 10 月 30 日（金）

※広告原稿は完全版下（紙焼き版下・CD-R）を、研究会名を必ず明記のうえ、
（株）メッド まで宅配便にてご送付ください。当方での版下作成はいたしません。
なお、版下データは、Adobe Illustrator でお送りください。

※データ入稿の場合は、下記アドレスまでお送りください。
【データ送付先】 E-mail：jata5@med-gakkai.com

■広告申込み先：

株式会社メッド

〒108-6028　東京都港区港南 2-15-1 品川インターシティ A 棟 28F

TEL：03-6717-2790　FAX：086-463-5345（岡山本社）

E-mail：jata5@med-gakkai.com

■版下送付先：

株式会社メッド　抄録集制作事務局
〒701-0114 岡山県倉敷市松島 1075-3　TEL：086-463-5344　E-mail：jata5@med-gakkai.com

ホームページバナー広告掲載　募集要項

■広　告　媒　体：第５回日本アブレーション研究会 ホームページ

■掲　　載　　面：トップページ広告スペース

■掲　載　要　領

(1) URL　https://med-gakkai.jp/jata5/

(2) ジャンル　医学系サイト

(3) 主要コンテンツ　開催案内、プログラム、演題募集、交通案内等

(4) 広告セールス方式　本研究会ホームページのトップページへ掲載した
貴社指定バナーから貴社ホームページへリンクを設定

■広　　告　　料：￥165,000（税込）

■募　集　社　数：6社

■掲　載　期　間：データ受信確認後、随時ホームページ上に掲載します。

■サイズ及び画像ファイル形式

データサイズ：横 280px 縦 80px 程度

（※場合によっては、運営事務局で大きさを拡大・縮小いたしますので、ご了承ください）

画像ファイル形式 JPEG、PNG、GIF

■申　込　方　法：『ホームページバナー広告申込書（書式-06）』に必要事項をご記入のうえ
運営事務所に E-mail または FAX にてお送りください。

■申込期日・データ送付期日：2026 年 10 月 30 日（金）

・貴社にてデータを作成願います（当方でのデータの作成はいたしません）
・運営事務局宛に、E-mailにてお送りください。

■広告掲載決定：申込者が主催者の許可なくスペースの全部又は一部を第三者に譲渡・貸与
もしくは申込者同士において交換することはできません。

■申込書・バナーデータ送付先

株式会社メッド
〒108-6028　東京都港区港南 2-15-1 品川インターシティ A 棟 28F
TEL：03-6717-2790　FAX：086-463-5345（岡山本社）
E-mail：jata5@med-gakkai.com

書式-01

FAX 返信先：086-463-5345（本社）

第５回日本アブレーション研究会　運営事務局 宛

第５回日本アブレーション研究会
共催セミナー申込書

年　　月　　日

貴社名			
ご担当所属		ご担当者名	
連絡先	〒 TEL：　　E-mail：		
希望 開催日 会場		セッション名	会場	共催費
	記入例	*ランチョンセミナー*	*第１会場*	*1,100,000 円*
	第１希望			円
	第２希望			円
	第３希望			円
希望テーマ（タイトル）				
座長	氏　名			
	所　属			
演者	氏　名			
	所　属			
備考 費用負担等について（※）	※共催社規定がある場合は具体的に記入してください。 記入例　・謝金、交通費、宿泊費支給　条件付き可（非会員登壇者に限る） 　　・飲食関係費　お弁当代上限あり（●円迄）			

申込み締切：2026 年 8 月 31 日（月）

＜申込書送付先・申込に関するお問合せ先＞

第５回日本アブレーション研究会　運営事務局
株式会社メッド
〒108-6028　東京都港区港南 2-15-1 品川インターシティ A 棟 28F
TEL：03-6717-2790　FAX：086-463-5345（岡山本社）　E-mail：jata5@med-gakkai.com

書式-02

FAX 返信先：086-463-5345（本社）

第５回日本アブレーション研究会　運営事務局 宛

第５回日本アブレーション研究会
ジョイントシンポジウム申込書

年　　月　　日

貴社名			
ご担当所属		ご担当者名	
連絡先	〒		
	Tel：　　E-mail：		
セミナー種別	ジョイントシンポジウム（アブレーション機器）　・　ジョイントシンポジウム（超音波機器） ※ご希望の種別に〇をつけてください		
希望演題名（タイトル）			
演者	氏　名		
	所　属		
備考 費用負担等について（※）	※共催社規定がある場合は具体的に記入してください。 記入例　・謝金、交通費、宿泊費支給　条件付き可（非会員登壇者に限る） 　　・飲食関係費　お弁当代上限あり（●円迄）		

申込み締切：2026 年 8 月 31 日（月）

＜申込書送付先・申込に関するお問合せ先＞
第５回日本アブレーション研究会　運営事務局
株式会社メッド
〒108-6028　東京都港区港南 2-15-1 品川インターシティ A 棟 28F
TEL：03-6717-2790　FAX：086-463-5345（岡山本社）　E-mail：jata5@med-gakkai.com

書式-03

FAX 返信先：086-463-5345（本社）

第５回日本アブレーション研究会　運営事務局 宛

第５回日本アブレーション研究会

寄付金申込書

年　　月　　日

第５回日本アブレーション研究会
会長　建石　良介　殿

趣旨に賛同し、第５回日本アブレーション研究会の開催費用として
下記のとおり寄付いたします。

金　　円也

貴　社　名：

ご　所　属：

責任者氏名：

担当者氏名：

ご　住　所：〒

TEL：　　FAX：

E-mail：

振込み予定日：　　年　　月　　日頃　　**申込締切日：2027 年 2 月 5 日（金）**

＜申込書送付先＞
第５回日本アブレーション研究会　運営事務局
株式会社メッド
〒108-6028　東京都港区港南 2-15-1 品川インターシティ A 棟 28F
TEL：03-6717-2790　FAX：086-463-5345（岡山本社）　E-mail：jata5@med-gakkai.com

書式-04

FAX 返信先：086-463-5345（本社）

第５回日本アブレーション研究会　運営事務局 宛

第５回日本アブレーション研究会
出展申込書

□出展を希望する　　□出展を希望しない

※大変お手数ですが、いずれの場合でも必ずご返信いただきますようお願い申し上げます。
※ご協賛いただけます場合は、下記申込書欄にもご記入をお願いいたします。

年　　月　　日

貴社名	
ご担当所属	
ご担当者名	
ご連絡先	〒 TEL：　　FAX： E-mail：
申込み内容	基礎小間１小間　￥165,000　×　　小間　＝￥
出展物 （予定）	
展示台	使用する　・　使用しない　・　未定
電気	使用する（　　kW）　・　使用しない　・　未定
その他、ご要望ございましたら、ご記入ください。	

申込期日：2026 年 10 月 30 日（金）

＜申込書送付先・申込に関するお問合せ先＞
第５回日本アブレーション研究会　運営事務局　株式会社メッド
〒108-6028　東京都港区港南 2-15-1 品川インターシティ A 棟 28F
TEL：03-6717-2790　FAX：086-463-5345（岡山本社）　E-mail：jata5@med-gakkai.com

書式-05

FAX 返信先：086-463-5345（本社）

第５回日本アブレーション研究会　運営事務局 宛

第５回日本アブレーション研究会
広告掲載申込書

□広告掲載を希望する　　□広告掲載を希望しない

※大変お手数ですが、いずれの場合でも必ずご返信いただきますようお願い申し上げます。
※ご協賛いただけます場合は、下記申込書欄にもご記入をお願いいたします。

年　　月　　日

第５回日本アブレーション研究会　プログラム集への広告掲載を
下記の通り申し込みます。（該当箇所に印を付けてください）

□	表４（カラー）	￥220,000（税込）
□	表２（カラー）	￥165,000（税込）
□	表３（カラー）	￥165,000（税込）
□	後付　全頁（モノクロ）	￥88,000（税込）
□	後付　半頁（モノクロ）	￥55,000（税込）

料　　金：　￥＿＿＿＿＿＿＿＿

版　　下：　2026 年　　月　　日　メッド宛 送付します。

貴　社　名：＿＿＿＿＿＿＿＿＿＿＿＿＿＿＿＿

ご担当所属：＿＿＿＿＿＿＿＿＿＿＿＿＿＿＿＿

ご担当者名：＿＿＿＿＿＿＿＿＿＿＿＿＿＿＿＿

ご　住　所：〒

＿＿＿＿＿＿＿＿＿＿＿＿＿＿＿＿

TEL：＿＿＿＿＿＿＿＿　　FAX：＿＿＿＿＿＿＿＿

E-mail：＿＿＿＿＿＿＿＿＿＿＿＿＿＿＿＿

申込・版下送付期日：2026 年 10 月 30 日（金）

＜申込書送付先・申込に関するお問合せ先＞
第５回日本アブレーション研究会　運営事務局　株式会社メッド
〒108-6028　東京都港区港南 2-15-1 品川インターシティ A 棟 28F
TEL：03-6717-2790　FAX：086-463-5345（岡山本社）　E-mail：jata5@med-gakkai.com

書式-06

FAX 返信先：086-463-5345（本社）
第５回日本アブレーション研究会　運営事務局　　宛

第５回日本アブレーション研究会
ホームページバナー広告申込書

年　　月　　日

□広告掲載を希望する　　□広告掲載を希望しない

※大変お手数ですが、いずれの場合でも必ずご返信いただきますようお願い申し上げます。
※ご協賛いただけます場合は、下記申込書欄にもご記入をお願いいたします。

ホームページバナー広告　￥165,000（税込）

第５回日本アブレーション研究会　ホームページバナー広告を下記の通り申込みます。

貴社名			
ご所属			
ご担当者氏名			
ご住所	〒		
TEL		FAX	
E-mail			

リンク先 URL	※リンクするアドレスを下記にご記入ください。 https://

申込締切：2026 年 10 月 30 日（金）

貴社指定バナーから貴社当ページへリンク設定いたしますので、バナーデータを下記運営事務局までお送りください。
上記ご記入の上、E-mail または FAX にて運営事務局宛にお送りください。ご不明な点がございましたら、運営事務局までお問い合わせください。

＜お問合せ先＞
第５回日本アブレーション研究会　運営事務局　株式会社メッド
〒108-6028　東京都港区港南 2-15-1 品川インターシティ A 棟 28F
TEL：03-6717-2790　FAX：086-463-5345（岡山本社）　E-mail：jata5@med-gakkai.com